LA FONTANA LF16. / LF17.

piatto 60 ceramica bianco / nero
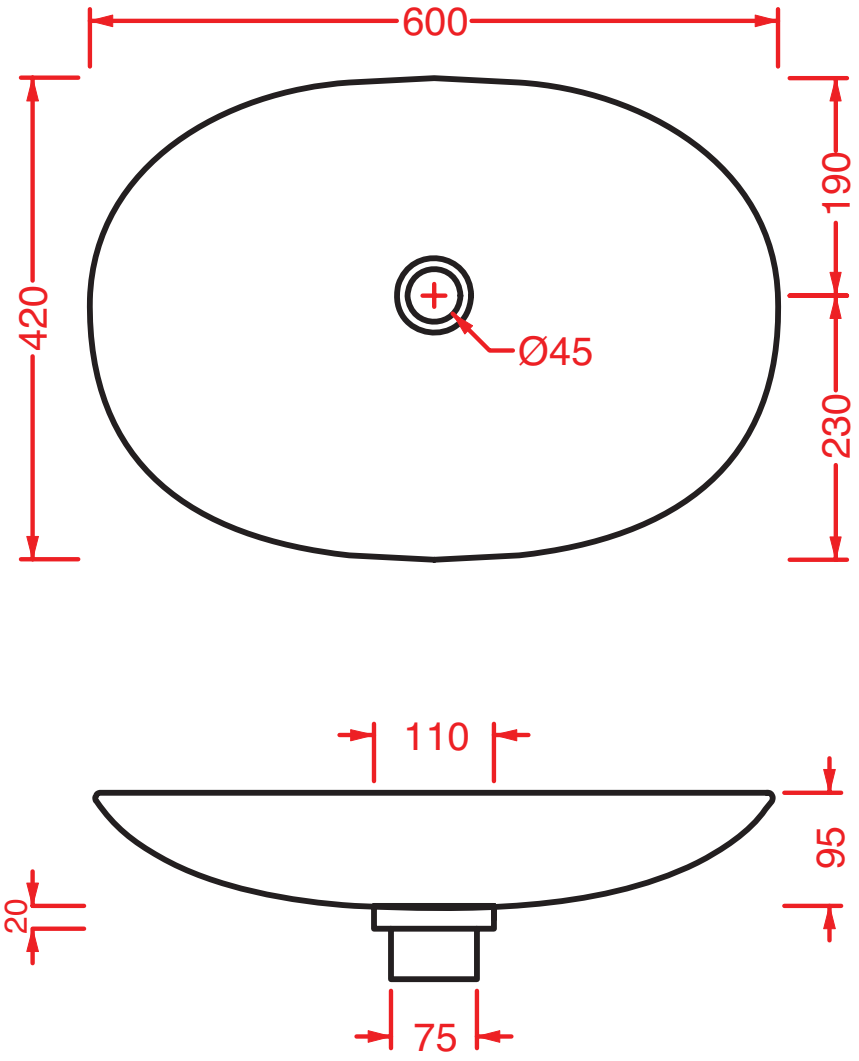
basin 60 ceramic white / black